Air-Wing®

DER JALOUSIERBARE ROLLLADEN

DER JALOUSIERBARE ROLLLADEN

Air-Wing®

Air-Wing der Jalousierbarer Rollladen

DIE PERFEKTE MISCHUNG AUS JALOUSIE UND ROLLLADEN

Die effektivste und innovativste Kombination zweier Produkte: der Rollladen und die Jalousie mit verstellbaren Lamellen. Wie ein Rollladen aufgerollt, bis er nicht mehr sichtbar ist. Wie eine Jalousie, ermöglicht er es, die Lamellen in den maximalen Öffnungswinkel zu öffnen.

Technische Eigenschaften

- ZULÄSSIGE HÖCHSTBREITE
  2400mm
- GEWICHT
  8,5 KG/m
- Lamellengröße
  50mm
- Lamellen Jalousierung
  60°
- Passend für jede Führungsschiene
  größer als 18mm
- Windwiderstand nach EN 1932 -
  Klasse 6
- Mechanischer Widerstand nach EN 13659 -
  Klasse 3
- Gtot mit Typ C Verglasung -
  Klasse 4
- Zusätzliche thermische Beständigkeit
  UNI EN 13125 Klasse 4 - ΔR= 0.15

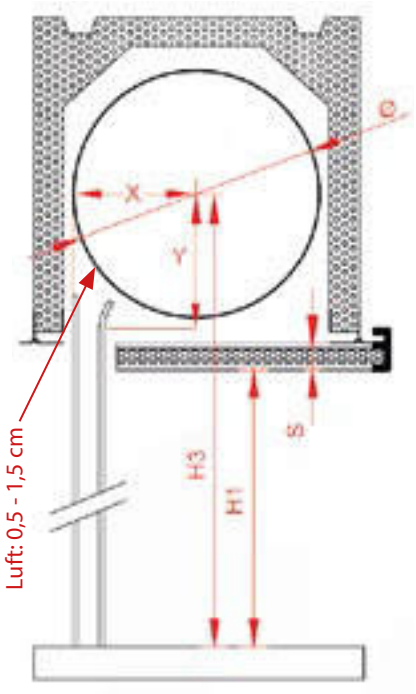

Ballendurchmesser

H1	Ø	X	Y
1000	200	105	110
1200	205	110	115
1400	210	110	115
1600	220	115	120
1800	225	120	125
2000	230	120	125
2200	235	125	130
2400	245	130	135
2600	255	135	140
2800	265	140	145
3000	275	145	150

Abmessungen in mm Luft: 0,5 - 1,5 cm

Die X- und Y-Quoten sind als Mindestquoten anzusehen. Sie können auf maximal 10 mm erhöht werden. Variieren die X- und Y-Quoten immer um die gleiche Höhe, um die fuktionalität des Rolladens sicherzustellen.

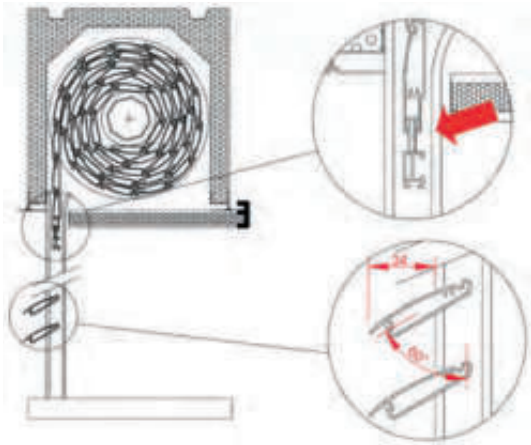

Die maximale obere Endlage ist erreicht wenn sich der Endstab unterhalb vom Rollladenkasten befindet.

Der maximale Jalousierungsgrad beträgt 60 °. In dieser Position ragt die Lamelle nur um 34 mm nach außen.

KOMPATIBLE FÜHRUNGSSCHIENEN FÜR NEUE INSTALLATION

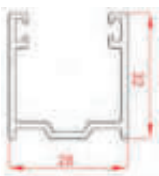

TK1431
Führungsschiene

Gewicht 0,320 KG/Lfm

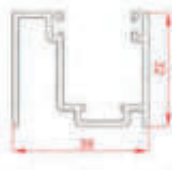

TK1436
Führungschiene
mit Abstandhalter Klein

Gewicht 0,590 KG/Lfm

TK1438
Führungschiene
mit Abstandhalter Groß

Gewicht 0,670 KG/Lfm

LAMELLEN

TK1435
nicht bewegliche Lamelle

Gewicht 0,369 KG/Lfm

TK1432
Lamelle

Gewicht 0,386 KG/Lfm
Lamelle 50 mm

TK1433
nicht bewegliche Lamelle
KOMPENSATOR

Gewicht 0,380 KG/Lfm

TK1434
Endleiste

Gewicht 0,251 KG/Lfm

Farben

Kunststoffelemente

Matt-schwarz	Gotischgrün	3900 TM Dunkelbraun	RAL 1013 Perlweiss	RAL 6005 Moosgrün	RAL 7001 Silbergrau
RAL 7035 Hellgrau	RAL 8003 Schlammbraum	RAL 8011 Nussbraun	RAL 8017 Schokoladenbraun	RAL 9010 Reinweiss	

Profile – Standardverarbeitungen

S113 Elfenbein Soft Crinkle	RAL 1013 OP Matt-Perlweiss	RAL 6005 RG Moosgrün Crinkle	7000 GG Gotischgrau	RAL 7035 OP Matt-Hellgrau	RAL 9010 OP Matt-Reinweiss
7100 GV Gotischgrün	RAL 7200 GM Gotischbraun	RAL 8017 RG Schokoladenbraun Crinkle	RAL 9006 Aluminium glänzend	RAL 7001 OP Matt-Silbergrau	S910 Weiss Soft Crinkle

Profile - Farben Standard-Holzeffekt - Aufschlag 20%

DE 1404 Kirsche dunkel Crinkle	DE 1411 Nussbaum dunkel	DE 1412 Douglasie N8	DE 1731 Renolit dunkel Crinkle